RODAVIGO, S.A.
RODAMIENTOS VIGO, S.A.
www.rodavigo.net
+34 986 288118
Servicio de Att. al Cliente

Carros industriales

Carro industrial en el puesto de trabajo ☞ 5-6

Carro industrial Logística ☞ 5-8

Carro industrial estándar ☞ 5-10

Polígono Indutrial O Rebullón s/n. 36416 - Mos - España - rodavigo@rodavigo.com

RODAVIGO, S.A.
RODAMIENTOS VIGO, S.A.
www.rodavigo.net
+34 986 288118
Servicio de Att. al Cliente

Carros industriales

Carro industrial

El carro industrial diseñado ergonómicamente de Rexroth se puede componer individualmente mediante nuestro extenso y completo programa de acuerdo a sus requisitos. Tiene a su disposición múltiples posibilidades de encadenamiento o puesta a disposición de material en el puesto de trabajo mediante diferentes tipos de carros.

- El carro industrial Logística sirve para el encadenamiento manual de supermercados y puestos de trabajo, así como el comisionado de materiales para el puesto de trabajo.
- Con el carro industrial en el puesto de trabajo puede introducir diferentes carros industriales abastecidos en un puesto de trabajo para conseguir tiempos de aprovisionamiento reducidos en caso de una gran variedad de variantes.
- Con el carro industrial como sistema modular puede organizar un carro industrial para la puesta a disposición de portapiezas, cajas o recipientes (cajas de piecerío).

Todos los carros industriales se pueden componer tanto de componentes individuales o módulos, como recibirse completamente montados.
Puede configurar los carros industriales según desee de forma especialmente cómoda con el software de planificación y cálculo MPS*calc*.

00127222

00127215

Polígono Indutrial O Rebullón s/n. 36416 - Mos - España - rodavigo@rodavigo.com

RODAVIGO, S.A.
RODAMIENTOS VIGO, S.A.
www.rodavigo.net
+34 986 288118
Servicio de Att. al Cliente

Carros industriales

En todos los carros industriales se pueden regular los modelos de los recipientes en altura (**1**), posición (**2**) e inclinación (**3**). La puesta a disposición de material, desarrollada de manera ergonómica, reduce el esfuerzo de sus empleados y aumenta la rentabilidad. ¡El carro industrial se adapta a los requisitos de su producción y sus empleados y no al revés!

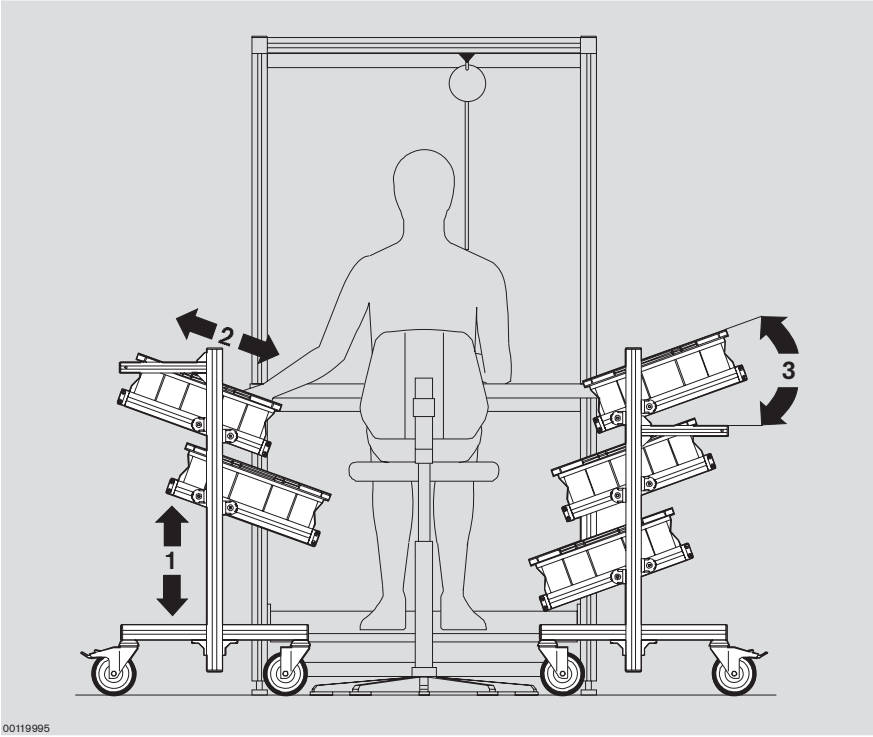

Comisionado, transporte

Puesta a disposición en el puesto de trabajo

Polígono Indutrial O Rebullón s/n. 36416 - Mos - España - rodavigo@rodavigo.com

RODAVIGO, S.A.
RODAMIENTOS VIGO, S.A.
www.rodavigo.net
+34 986 288118
Servicio de Att. al Cliente

Carro industrial según los deseos del cliente: Parámetros

A continuación se explican brevemente todos los parámetros de pedido y se indican las eventuales particularidades. Todos los carros industriales se montan con el perfil 45x45 L.

A — A = ... (0, 1)
Ejecución: El carro industrial se puede pedir completamente montado (A = 1) o como juego de montaje premontado con instrucciones de montaje (A = 0).

ESD — ESD = ... (0, 1)
Conductividad: Si selecciona (ESD = 1), el carro industrial completo se ejecuta como conductor ESD.

H — H = ... (600–2200) mm en el carro industrial en el puesto de trabajo
H = ... (500–2200) mm en el carro industrial Logística
Altura del carro industrial

$H1_A$ — $H1_A$ = ... (410–1500) mm
Altura de la superficie de trabajo: Las placas de apoyo para materiales se montan encima de la superficie de trabajo del puesto de trabajo.
Este parámetro hace referencia al puesto de trabajo (☞ 2-8) y sólo debe seleccionarse con el carro industrial en el puesto de trabajo.

NM — NM = ... (0–4) en el carro industrial en el puesto de trabajo
NM = ... (0–8) en el carro industrial Logística
Número de placas de apoyo para materiales

M — M = ... (1, 2, 3)
Material de placas de apoyo para materiales: Para el tablero de suelo de las placas de apoyo para materiales existen los materiales siguientes.
(M = 1) Aluminio
(M = 2) PP (polipropileno)
(M = 3) ESD (SB)

B_E — B_E = ... (250–1480) mm con aluminio (M = 1)
B_E = ... (250–1000) mm con PP (M = 2) y ESD (M = 3)
Anchura de placa de apoyo para materiales (medida interior)
Para el carro industrial en el puesto de trabajo debe tener en cuenta la anchura de su puesto de trabajo. Si el carro industrial se introduce en un puesto de trabajo, recomendamos para la anchura $B_E = B_A$ - (2x perfil del puesto de trabajo) - 165 mm. Si el puesto de trabajo no incluye ningún reposapiés, se puede aumentar la medida B_E hasta $B_E = B_A$ - (2x perfil del puesto de trabajo) - 10 mm.

T_E — T_E = ... (410–1220) mm con aluminio (M = 1)
T_E = ... (410–1000) mm con PP (M = 2) y ESD (M = 3)
Profundidad de la placa de apoyo para materiales (medida interior)

I_{Typ} — I_{Typ} = ... (0, 1, 2, 3, 5, 6, 7, 8)
Panel informativo: El carro industrial se puede equipar con uno de los paneles informativos siguientes.
(I_{Typ} = 1) A4 (☞ 2-56)
(I_{Typ} = 2) 2 x A4, EU (☞ 2-56)
(I_{Typ} = 3) 2 x A4 ESD, EU (☞ 2-56)
(I_{Typ} = 5) 2 x A4 plus (☞ 2-56)
(I_{Typ} = 6) ISO EU (☞ 2-58)
(I_{Typ} = 7) ISO USA (☞ 2-58)
(I_{Typ} = 8) 2 x A4 ESD, USA (☞ 2-57)
(I_{Typ} = 0) Sin panel informativo
Los paneles informativos contienen cada uno una (A4) o dos (2 x A4) fundas transparentes.

Polígono Indutrial O Rebullón s/n. 36416 - Mos - España - rodavigo@rodavigo.com

RODAVIGO, S.A.
RODAMIENTOS VIGO, S.A.
www.rodavigo.net
+34 986 288118
Servicio de Att. al Cliente

Carros industriales

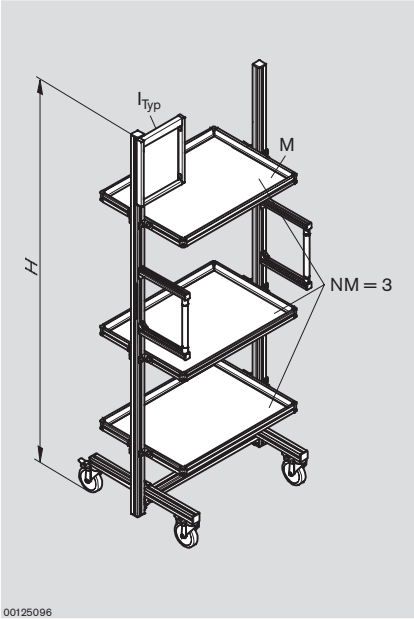

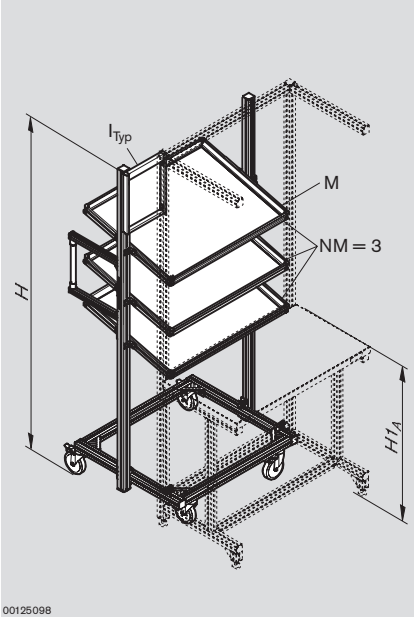

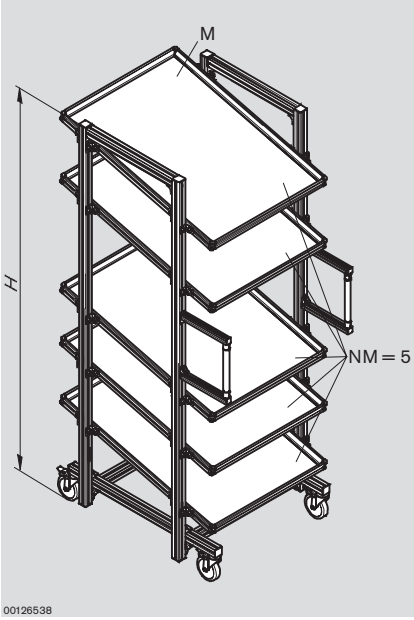

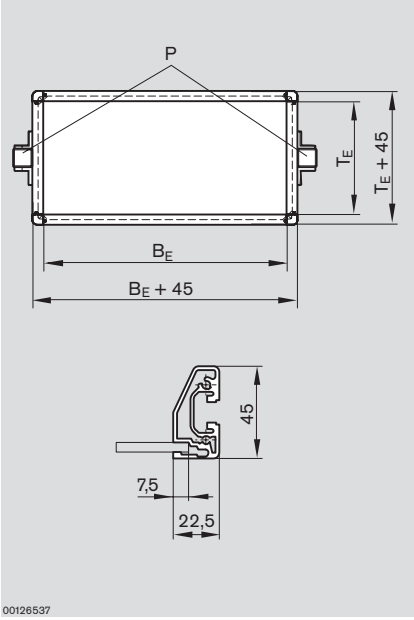

5

Polígono Indutrial O Rebullón s/n. 36416 - Mos - España - rodavigo@rodavigo.com

RODAVIGO, S.A.
RODAMIENTOS VIGO, S.A.
www.rodavigo.net
+34 986 288118
Servicio de Att. al Cliente

Carros industriales

Carro industrial en el puesto de trabajo según los deseos del cliente

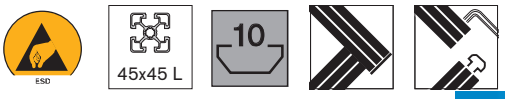

Con el carro industrial en el puesto de trabajo, en caso de una gran variedad de variantes, tiene la posibilidad de comisionar previamente un carro industrial con las piezas correspondientes para cada variante de producto. Está equipado con rodillos con dispositivo de retención.

- Los tiempos para preparar se reducen al mínimo mediante un rápido cambio del carro comisionado previamente.
- Los carros industriales se adaptan a los puestos de trabajo según los deseos del cliente.

00127222

00127215

Polígono Indutrial O Rebullón s/n. 36416 - Mos - España - rodavigo@rodavigo.com

RODAVIGO, S.A.
RODAMIENTOS VIGO, S.A.
www.rodavigo.net
+34 986 288118
Servicio de Att. al Cliente

Carros industriales

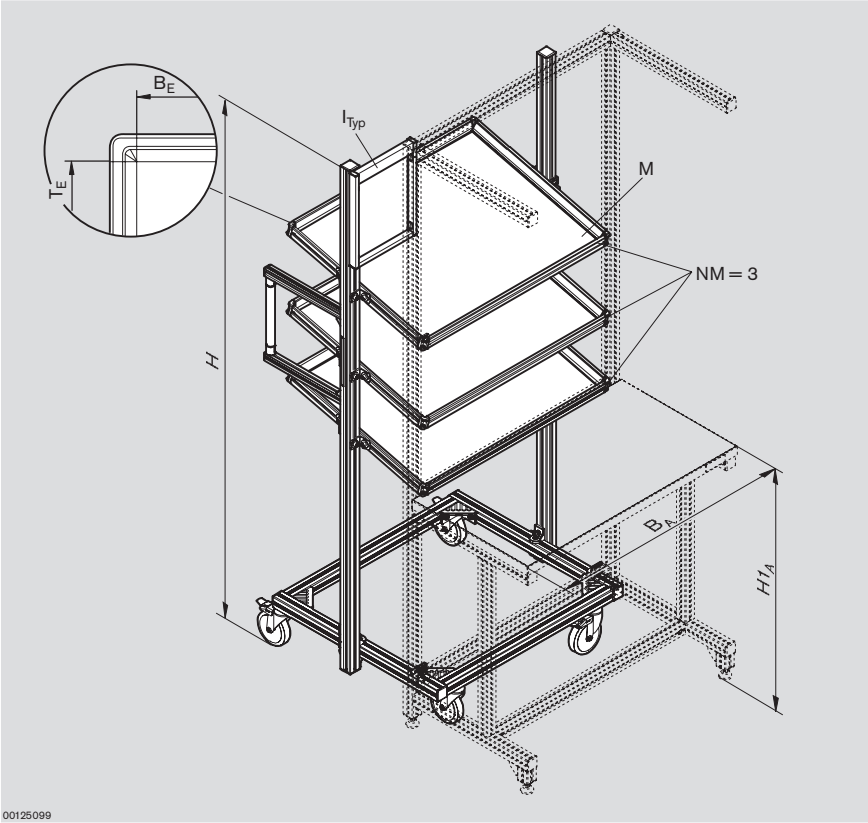

Carro industrial en el puesto de trabajo

N° de material
3 842 998 231

Parámetros de pedido para 3 842 998 231

A	Versión (0 = juego de montaje, 1 = montado)	= … (0, 1)
ESD	(0 = no, 1 = sí)	= … (0, 1)
H	Altura del carro industrial	= … (600–2200) mm
$H1_A$	Altura de la superficie de trabajo en el puesto de trabajo	= … (410–1500) mm
NM	Número de las placas de apoyo para materiales	= … (0-4)
M	Material de las placas de apoyo para materiales (1 = aluminio, 2 = PP, 3 = ESD)	= … (1, 2, 3)
B_E	Anchura de la placa de apoyo para materiales	= … (250–1480) mm
T_E	Profundidad de la placa de apoyo para materiales	= … (410–1220) mm
I_{TYP}	Panel informativo	= … (0, 1, 2, 3, 5, 6, 7, 8) (☞ 5-4)

i Se comprueba la viabilidad de su pedido y, en caso necesario, se adapta.
Compruebe la confirmación de pedido.

i (☞ 6-19)

Polígono Indutrial O Rebullón s/n. 36416 - Mos - España - rodavigo@rodavigo.com

RODAVIGO, S.A.
RODAMIENTOS VIGO, S.A.
www.rodavigo.net
+34 986 288118
Servicio de Att. al Cliente

Carros industriales

Carro industrial Logística según los deseos del cliente

El carro industrial Logística sirve para el encadenamiento manual de una estantería de supermercado con puestos de trabajo así como de dos puestos de trabajo o islas de producción. El responsable de logística utiliza el carro industrial para abastecer puestos de trabajo con material de los supermercados. Con la posibilidad de inclinar las placas de apoyo para materiales se produce la puesta a disposición de piezas C de manera lateral en el puesto de trabajo. Está equipado con rodillos con dispositivo de retención.

00127204

Polígono Indutrial O Rebullón s/n. 36416 - Mos - España - rodavigo@rodavigo.com

RODAVIGO, S.A.
RODAMIENTOS VIGO, S.A.
www.rodavigo.net
+34 986 288118
Servicio de Att. al Cliente

Carros industriales

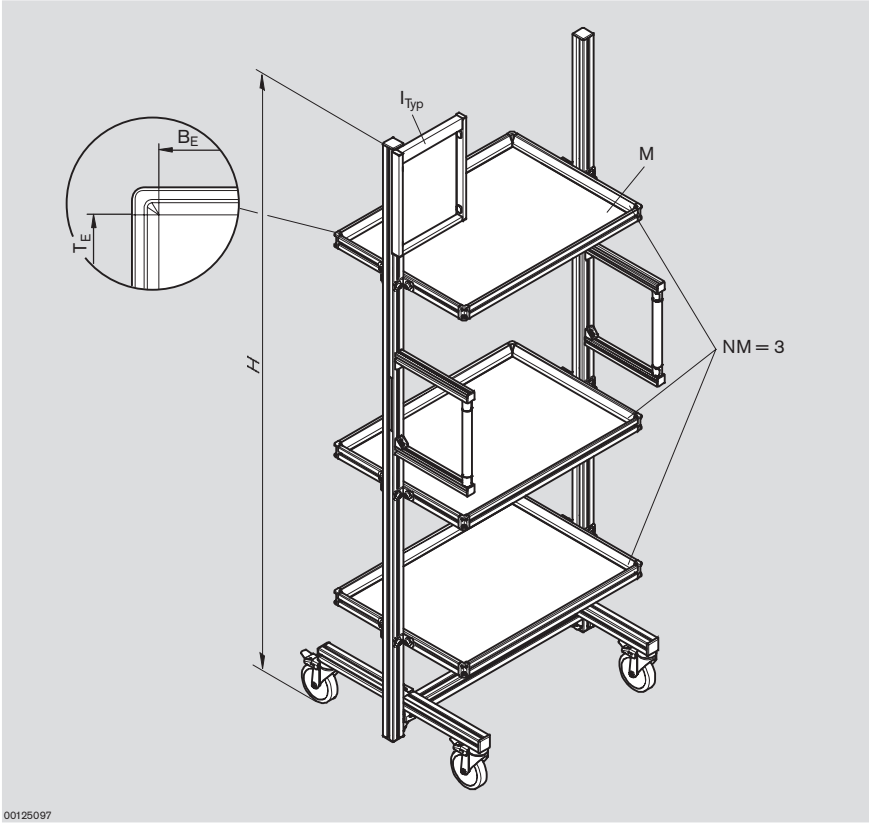

Carro industrial Logística

	N° de material
	3 842 998 230

Parámetros de pedido para 3 842 998 230

A	Versión (0 = juego de montaje, 1 = montado)	= … (0, 1)
ESD	(0 = no, 1 = sí)	= … (0, 1)
H	Altura del carro industrial	= … (500–2200) mm
NM	Número de las placas de apoyo para materiales	= … (0-8)
M	Material de las placas de apoyo para materiales (1 = aluminio, 2 = PP, 3 = ESD)	= … (1, 2, 3)
B_E	Anchura de la placa de apoyo para materiales	= … (250–1480) mm
T_E	Profundidad de la placa de apoyo para materiales	= … (410–1220) mm
I_{TYP}	Panel informativo	= … (0, 1, 2, 3, 5, 6, 7, 8) (☞ 5-4)

i Se comprueba la viabilidad de su pedido y, en caso necesario, se adapta.
Compruebe la confirmación de pedido.

i (☞ 6-19)

Polígono Indutrial O Rebullón s/n. 36416 - Mos - España - rodavigo@rodavigo.com

RODAVIGO, S.A.
RODAMIENTOS VIGO, S.A.
www.rodavigo.net
+34 986 288118
Servicio de Att. al Cliente

Carros industriales

Carro industrial estándar (Logística) Economic

El carro industrial estándar Economic es la solución óptima para aplicaciones con cargas medias en la producción. Está dotado de rodillos industriales con ruedas de goma y dispositivo de retención.
Placa de apoyo para materiales incl. juego de fijación.

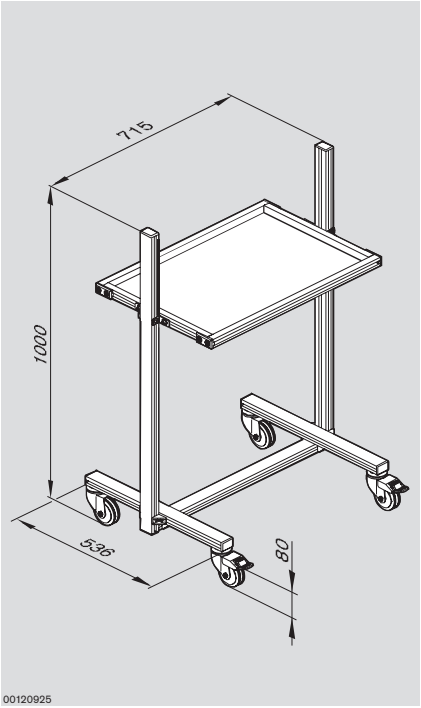

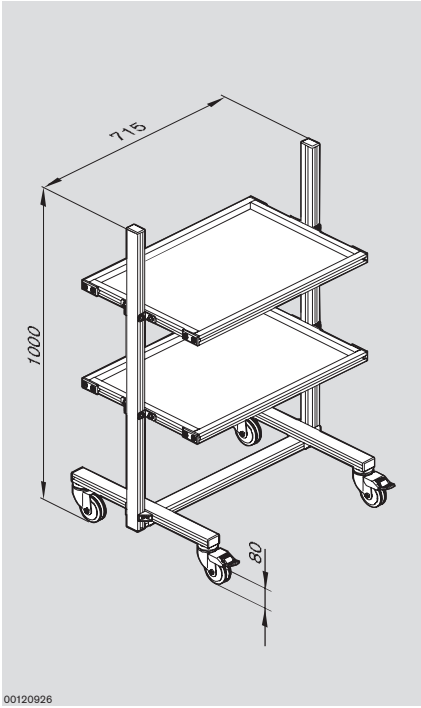

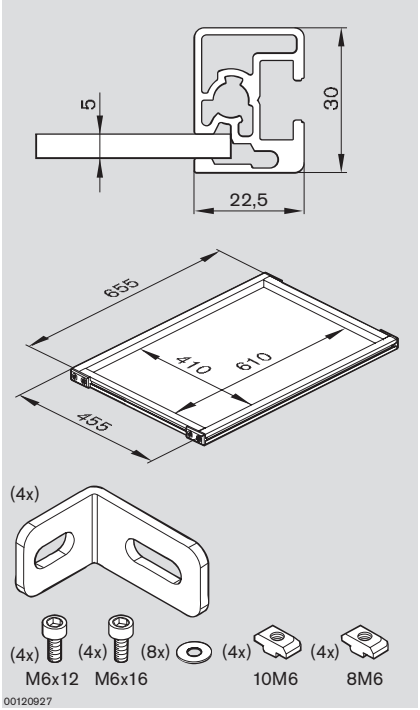

N° de material
3 842 515 481
3 842 518 120

N° de material
3 842 515 482
3 842 518 121

N° de material
3 842 538 456
3 842 538 458

(☞ 6-20)

Polígono Indutrial O Rebullón s/n. 36416 - Mos - España - rodavigo@rodavigo.com

RODAVIGO, S.A.
RODAMIENTOS VIGO, S.A.
www.rodavigo.net
+34 986 288118
Servicio de Att. al Cliente

Carros industriales

Carro industrial estándar (Logística) Basic

El carro industrial estándar Basic es adecuado para esfuerzos intensos en el transporte y la puesta a disposición de materiales durante la producción. Está dotado de rodillos con cojinetes de bolas con dispositivo de retención. Placa de apoyo para materiales incl. juego de fijación.

00121488

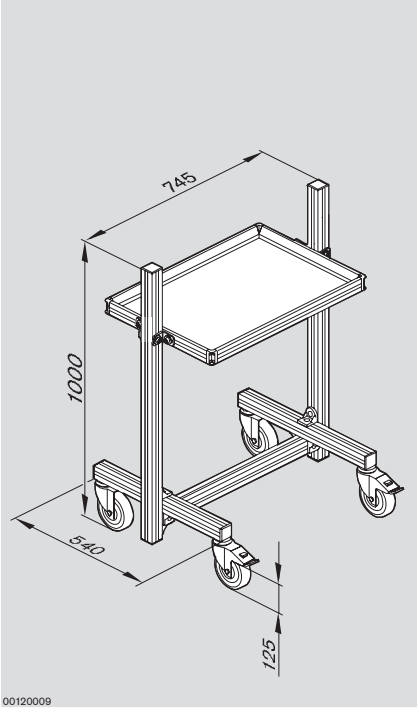

00120009

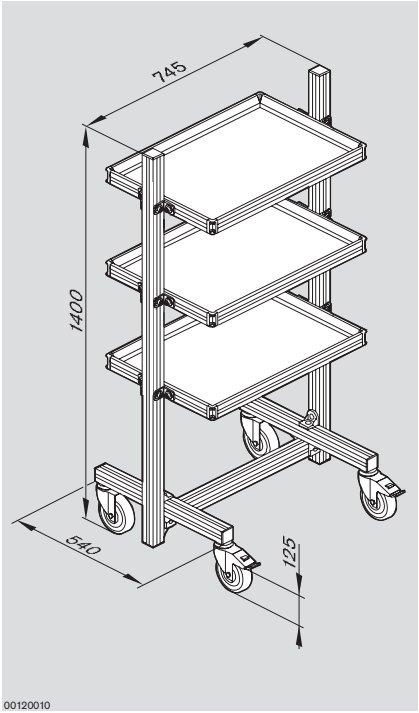

00120010

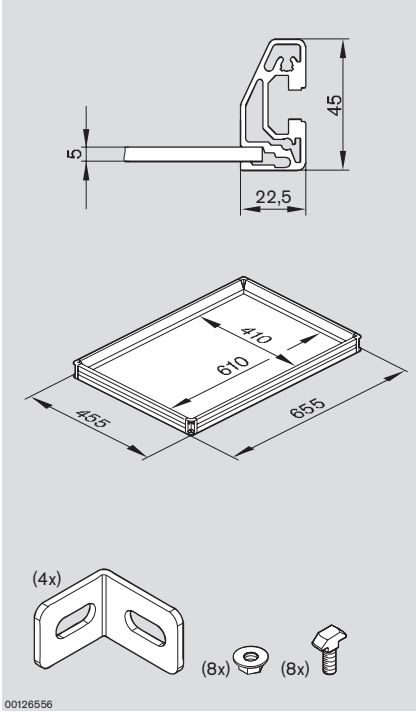

00126556

N° de material
3 842 515 483
3 842 515 484

N° de material
3 842 508 181
3 842 508 182

N° de material
3 842 538 460
3 842 538 461

(☞ 6-20)

Polígono Indutrial O Rebullón s/n. 36416 - Mos - España - rodavigo@rodavigo.com

RODAVIGO, S.A.
RODAMIENTOS VIGO, S.A.
www.rodavigo.net
+34 986 288118
Servicio de Att. al Cliente

Productos para carros industriales

De forma complementaria, le ofrecemos una extensa gama de módulos y accesorios.

00126510

Información sobre placas de apoyo para materiales (☞ 2-25).

00127196

Información sobre paneles informativos (☞ 2-56).

00127292

Información sobre clips de rotulación (☞ 2-27).

Polígono Indutrial O Rebullón s/n. 36416 - Mos - España - rodavigo@rodavigo.com

RODAVIGO, S.A.
RODAMIENTOS VIGO, S.A.
www.rodavigo.net
+34 986 288118
Servicio de Att. al Cliente

Carros industriales

Ejemplos de aplicación

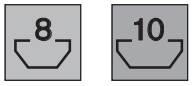

Carro industrial con perfil angular para el alojamiento de portapiezas, cajas o con perfil de suspensión para caja de piecerío (☞ 3-67), para el comisionado, transporte y puesta a disposicón de pequeñas piezas.

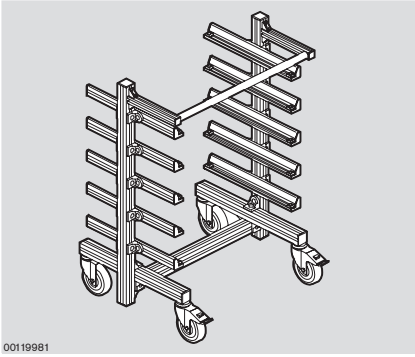

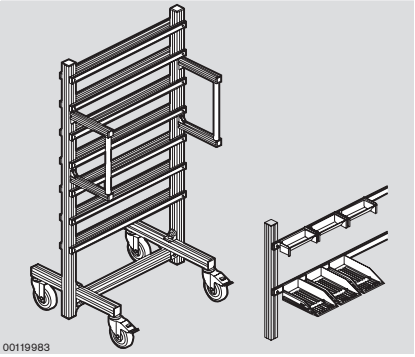

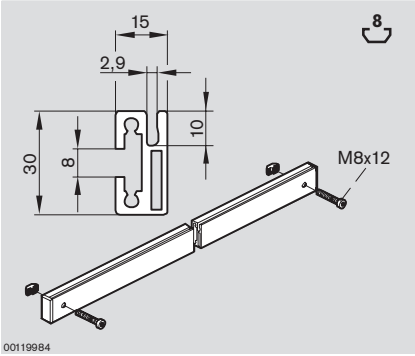

Perfil de suspensión

	N° de material
	3 842 998 215
	(☞ 2-31)

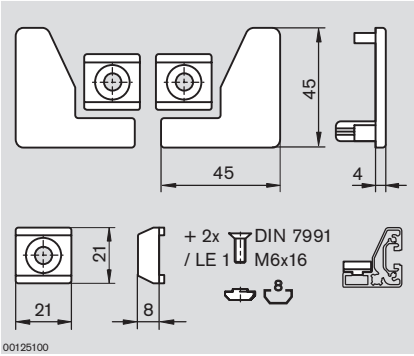

Juego de piezas

	N° de material
20	3 842 508 116

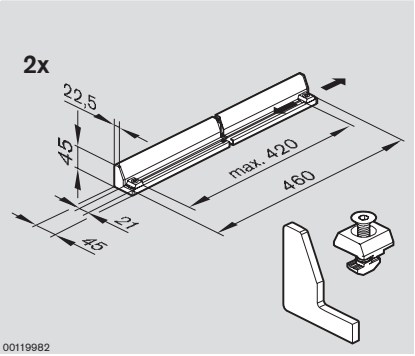

Perfil angular

	N° de material
Set	3 842 505 360

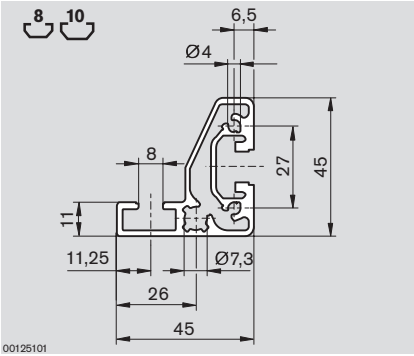

Perfil angular

LE	N° de material
1	3 842 992 412
	30 mm ≤ L ≤ 6000 mm

LE	N° de material
20	3 842 508 104
	L = 6000 mm

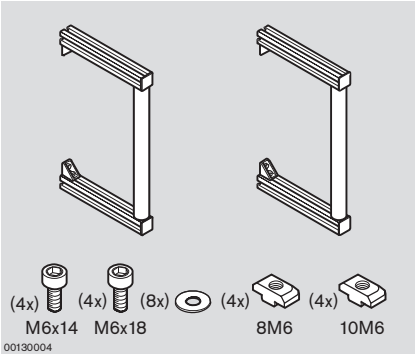

Empuñadura HG-305

	N° de material
Set	3 842 507 260

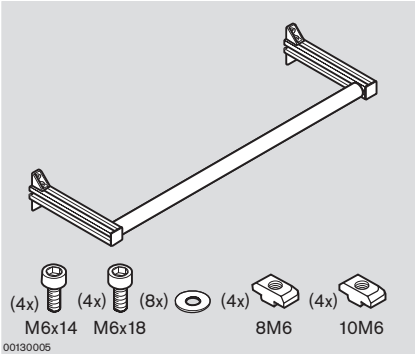

Empuñadura HG-655

	N° de material
Set	3 842 507 262

Apta para el carro industrial estándar (Logística) Basic.

Polígono Indutrial O Rebullón s/n. 36416 - Mos - España - rodavigo@rodavigo.com

RODAVIGO, S.A.
RODAMIENTOS VIGO, S.A.
www.rodavigo.net
+34 986 288118
Servicio de Att. al Cliente

Carros industriales

Polígono Indutrial O Rebullón s/n. 36416 - Mos - España - rodavigo@rodavigo.com